ТИПОВЫЕ ПРОЕКТНЫЕ РЕШЕНИЯ
901-09-11.84

Колодцы водопроводные

Альбом V

Строительные изделия

19475-05

Цена 1-60

ЦЕНТРАЛЬНЫЙ ИНСТИТУТ ТИПОВОГО ПРОЕКТИРОВАНИЯ
ГОССТРОЯ СССР

Москва, А-445, Смольная ул., 22

Сдано в печать IV 1989 года

Заказ № 3980 Тираж 900 экз.

ТИПОВЫЕ ПРОЕКТНЫЕ РЕШЕНИЯ

901-09-11.84

КОЛОДЦЫ ВОДОПРОВОДНЫЕ

СОСТАВ

АЛЬБОМ I ПОЯСНИТЕЛЬНАЯ ЗАПИСКА

АЛЬБОМ II КОЛОДЦЫ КРУГЛЫЕ ИЗ СБОРНОГО ЖЕЛЕЗОБЕТОНА ДЛЯ ТРУБ Ду = 50 - 600 ММ.

АЛЬБОМ III КОЛОДЦЫ КРУГЛЫЕ ИЗ КИРПИЧА И ИЗ БЕТОНА ДЛЯ ТРУБ Ду = 50 - 600 ММ

АЛЬБОМ IV КОЛОДЦЫ ПРЯМОУГОЛЬНЫЕ ИЗ БЕТОНА ДЛЯ ТРУБ Ду = 250 - 1200 ММ.

АЛЬБОМ V СТРОИТЕЛЬНЫЕ ИЗДЕЛИЯ

АЛЬБОМ VI.88 ДОПОЛНИТЕЛЬНЫЕ МЕРОПРИЯТИЯ ДЛЯ СТРОИТЕЛЬСТВА В СЕЙСМИЧЕСКИХ РАЙОНАХ (7÷9 БАЛЛОВ)

АЛЬБОМ V

Разработаны
ЦНИИЭП инженерного оборудования
городов, жилых и общественных зданий

Главный инженер института А. Кетаов
Главный инженер проекта М. Басевич
Е. Кузнецов

Утверждены Госгражданстроем
приказ № 146 от 20 мая 1983г

Альбом VI.88 утвержден Госкомархитектуры
приказ № 53 от 25 февраля 1988г

© ЦИТП Госстроя СССР, 1988

Взамен аннулированного 4.07.88г Гип

СОДЕРЖАНИЕ АЛЬБОМА

Формат	Обозначение	Наименование	Кол.	Примеч.
11	901-09-11.84 КЖИ.МН1	Скоба ходовая	3	
11	С1СБ	Стремянка Сборочный чертеж		
12	С1	Стремянка	4	
12	П1	Плита днища	5	
12	Са 1	Сетка арматурная	6	
12	П4	Плита днища	7	
11	П4СБ	Плита днища Сборочный чертеж	8	
11	Са7СБ	Сетка арматурная Сборочный чертеж		
12	Са 7	Сетка арматурная	9	
12	П9	Плита днища	10	
12	Са 17	Сетка арматурная	11	
12	П13	Плита днища	12	
12	Са 25	Сетка арматурная	13	
12	П16	Плита днища	14	
12	Са 31	Сетка арматурная	15	

Формат	Обозначение	Наименование	Кол.	Примеч.
12	901-09-11.84 КЖИ.П20	Плита перекрытия	16	
12	П23	Плита перекрытия	17	
12	П26	Плита перекрытия	18	
12	П29	Плита перекрытия	19	

Взам. инв. № | Подпись и дата | Инв. № подл.

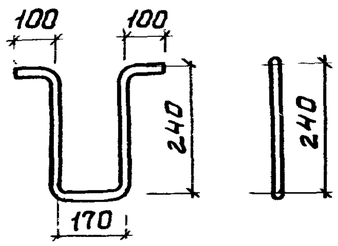

Длина развертки L = 850 мм.

Н. контр.	Кузнецов		
Провер.	Брайнина		
Ст. инж.	Петровнина		
ГИП	Кузнецов		
Гл. конст.	Шапиро		
Нач. ОТА	Красавин		

ТПР 901-09-11.84 -КЖИ.МН1

Скоба ходовая

Стадия	Масса	Масштаб
РП	1.36 кг	1:10
Лист	Листов 1	

Ф18АI ГОСТ 5781-82

ЦНИИЭП Инженерного оборудования г. Москва

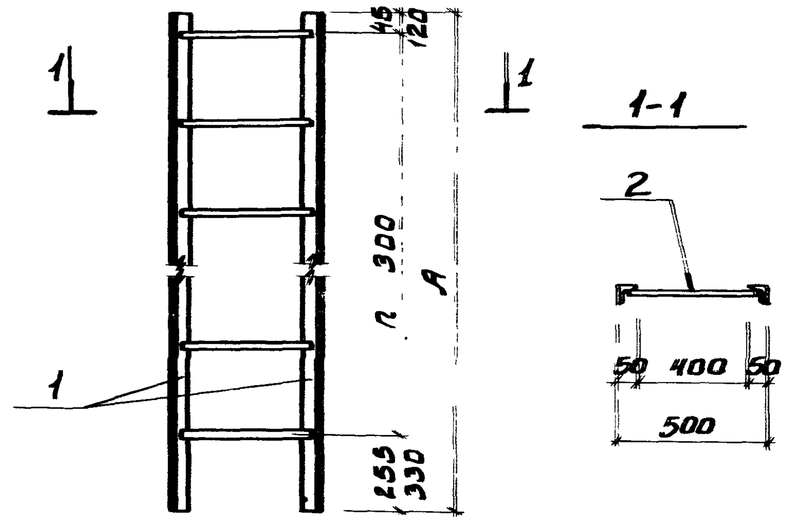

Обозначение	Марка	Размеры, мм A	Размеры, мм n	Масса кг
ТП 901-09-11.84 -КЖИ.С1	С-1	1200	4	13.84
-01	С-2	1500	5	17.08
-02	С-3	1800	6	20.30
-03	С-4	2250	7	23.68
-04	С-5	2400	8	26.74
-05	С-6	2100	7	23.52
-06	С-7	2700	9	30.00
-07	С-8	4200	14	46.06
-08	С-9	4500	15	49.36

Н. контр.	Кузнецов		
Провер.	Брайнина		
Ст. инж.	Петровнина		
ГИП	Кузнецов		
Гл. конст	Шапиро		
Нач. ОТА	Красавин		

ТПР 901-09-11.84 -КЖИ. С-1

Стремянка

Стадия	Масса	Масштаб
РП	СМ ТАБЛ	
Лист	Листов 1	

ЦНИИЭП Инженерного оборудования г. Москва

Инв. № подл. | Подпись и дата | Взам. инв. №

Формат	Зона	Поз.	Обозначение	Наименование	Кол.	Примечание
				Документация		
			901-09-11.84 - КЖИ.С1	Сборочный чертеж		
				Переменные данные для исполнений		
				901-09-11.84 -КЖИ.С1		
				Детали		
Б4		1		Уголок $\frac{Б\text{-}50\times50\times5\ ГОСТ\ 8509\text{-}72}{ВСт3кп2\ ГОСТ\ 535\text{-}79}$ ℓ=1200	2	4,52кг
Б4		2		ф18 AI ГОСТ 5781-82; ℓ=480	5	0,96кг
				901-09-11.84 -КЖИ.С1-01		
				Детали		
Б4		1		Уголок $\frac{Б\text{-}50\times50\times5\ ГОСТ\ 8509\text{-}72}{ВСт3кп2\ ГОСТ\ 535\text{-}79}$ ℓ=1500	2	5,66 кг
Б4		2		ф18 AI ГОСТ 5781-82; ℓ=480	6	0,96кг
				901-09-11.84 -КЖИ.С1-02		
				Детали		
Б4		1		Уголок $\frac{Б\text{-}50\times50\times5\ ГОСТ\ 8509\text{-}72}{ВСт3кп2\ ГОСТ\ 535\text{-}79}$ ℓ=1800	2	6,79 кг
Б4		2		ф18 AI ГОСТ 5781-82; ℓ=480	7	0,96 кг
				901-09-11.84 -КЖИ.С1-03		
				Детали		
Б4		1		Уголок $\frac{Б\text{-}50\times50\times5\ ГОСТ\ 8509\text{-}72}{ВСт3кп2\ ГОСТ\ 535\text{-}79}$ ℓ=2250	2	8,48 кг
Б4		2		ф18 AI ГОСТ 5781-82; ℓ=480	7	0,96кг

Формат	Зона	Поз.	Обозначение	Наименование	Кол.	Примечание
				901-09-11.84 - КЖИ.С1-04		
				Детали		
Б4		1		Уголок $\frac{Б\text{-}50\times50\times5\ ГОСТ\ 8509\text{-}72}{ВСт3кп2\ ГОСТ\ 535\text{-}79}$ ℓ=2400	2	9,05кг
Б4		2		ф18 AI ГОСТ 5781-82; ℓ=480	9	0,96кг
				901-09-11.84 -КЖИ.С1-05		
				Детали		
Б4		1		Уголок $\frac{Б\text{-}50\times50\times5\ ГОСТ\ 8509\text{-}72}{ВСт3кп2\ ГОСТ\ 535\text{-}79}$ ℓ=2100	2	7,92кг
Б4		2		ф18 AI ГОСТ 5781-82; ℓ=480	8	0,96кг
				901-09-11.84-КЖИ. С1-06		
				Детали		
Б4		1		Уголок $\frac{Б\text{-}50\times50\times5\ ГОСТ\ 8509\text{-}72}{ВСт3кп2\ ГОСТ\ 535\text{-}79}$ ℓ=2700	2	10,18кг
Б4		2		ф18 AI ГОСТ 5781-82; ℓ=480	10	0,96 кг
				901-09-11.84 -КЖИ.С1-07		
				Детали		
Б4		1		Уголок $\frac{Б\text{-}50\times50\times5\ ГОСТ\ 8509\text{-}72}{ВСт3кп2\ ГОСТ\ 535\text{-}79}$ ℓ=4200	2	15,83кг
Б4		2		ф18 AI ГОСТ 5781-82; ℓ=480	15	0,96кг
				901-09-11.84 -КЖИ.С1-08		
Б4		1		Уголок $\frac{Б\text{-}50\times50\times5\ ГОСТ\ 8509\text{-}72}{ВСт3кп2\ ГОСТ\ 535\text{-}79}$ ℓ=4500	2	17,00кг
Б4		2		ф18 AI ГОСТ 5781-82; ℓ=480	16	0,96кг

Н. контр	Кузнецов	
Провер	Брайнина	
Ст. инж	Петровнина	
ГИП	Кузнецов	
Гл. конст.	Шапиро	
Нач. отд.	Красавин	

ТПР 901 - 09- 11.84 -КЖИ, С 1

Стремянка

Стадия	Лист	Листов
РП		

ЦНИИЭП Инженерного Оборудования г. Москва

19475-05 5

Альбом V

Типовые проектные решения УШ-09-11.84

Взам. инв. №

Подпись и дата

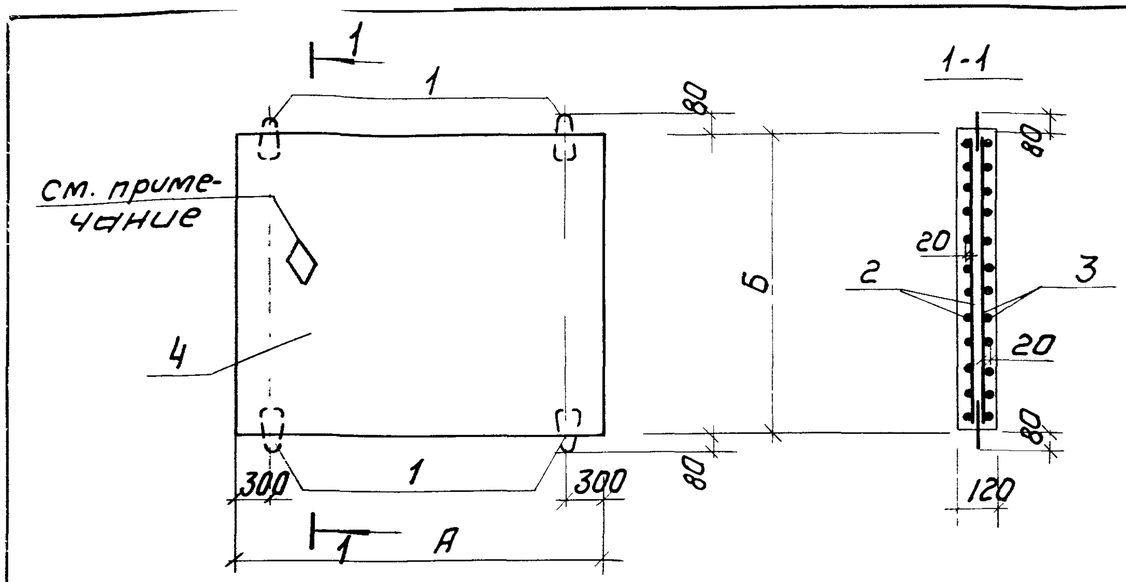

Обозначение	Марка	Размеры, мм А	Б			Масса т
901-09-11.84-КЖИ.П1	П-25-20	3000	2500			2,25
-01	П-30-20	3500	2500			2,62
-02	П-35-20	4000	2500			3.00
-03	П-40-20	4500	2500			3.24

Ведомость расхода стали на элемент, кг

Марка элемента	Изделия арматурные								Всего
	Арматура класса								
	А-I ГОСТ 5781-82				А-III ГОСТ 5781-82				
		ф12		Итого	ф8	ф10	ф12	Итого	
П-25-20		2,5		2,5	49,3	23.9	—	73,2	75,7
П-30-20		2,5		2,5	59,3	36.5	—	95.8	98.3
П-35-20		2,5		2.5	66.7	41.8	—	108.5	111.0
П-40-20		2,5		2,5	76.6	—	68,3	114.9	147.4

1. Петли для подъема поз.3 привязать вязальной проволокой к арматурным стержням сетки поз.2.
2. Знак ◊ указывает верх плиты. Нанести несмываемой краской.

Формат	Зона	Поз.	Обозначение	Наименование	Кол	Примечание Масса кг
				Детали		
		1	3.400-7, вып.1	Петли подъемные М12-150	4	
			Переменные данные	для исполнений		
				901-09-11.84 КЖИ.П1		
				Сборочные единицы		
12		2	901-09-11.84-КЖИ.Са1	Сетка арматурная Са1	1	
12		3	-01	Са2	1	
				Материалы		
		4		Бетон М300	0.90	$м^3$
				901-09-11.84-КЖИ.П1-01		
				Сборочные единицы		
12		2	901-09-11.84-КЖИ.Са1-02	Сетка арматурная Са3	1	
12		3	-03	Са4	1	
				Материалы		
		4		Бетон М300	1.05	$м^3$
				901-09-11.84-КЖИ.П1-02		
				Сборочные единицы		
12		2	901-09-11.84-КЖИ.Са1-04	Сетка арматурная Са5	1	
12		3	-05	Са6	1	
				Материалы		
		4		Бетон М300	1.20	$м^3$
				901-09-11.84-КЖИ.П1-03		
				Сборочные единицы		
12		2	901-09-11.84-КЖИ.Са1-06	Сетка арматурная Са35	1	
12		3	-07	Са36	1	
				Материалы		
		4		Бетон М300	1.35	$м^3$

Н.контр	Кузнецов	
Провер	Антонова	
Ст.инж	Петровнина	
ГИП	Кузнецов	
Гл.констр	Шалиро	
Нач.отд	Красавин	

ТПР 901-09-11.84 -КЖИ-П1

Плита днища

Стадия	Масса	Масштаб
РП	см.табл	1:50
Лист	Листов 1	

ЦНИИЭП инженерного оборудования г. Москва

Альбом V

Типовые проектные решения

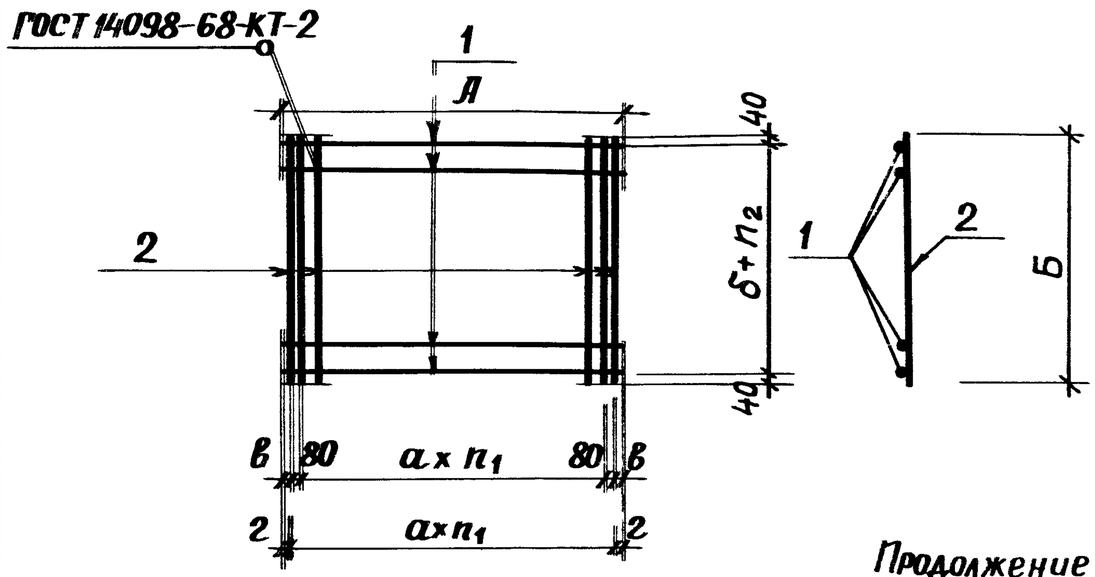

Продолжение

			КЖИ.Са1-06			
			Детали			
Б4		1	ф12АIII ГОСТ 5781-82; ℓ=4480	17	4,02
Б4		2	ф8АIII ℓ=2480	23	1.00
			КЖИ.Са1-07		
			Детали		
Б4		1	ф8АIII ГОСТ 5781-82; ℓ=4480	17	1.80
Б4		2	ф8АIII ℓ=2480	23	1.00

Обозначение	Марка	Размеры, мм						Количество		Масса кг
		А	Б	а	δ	в	г	n_1	n_2	
901-09-11.84-КЖИ.Са1	Са1	2980	2480	200	200	10	—	14	12	40.2
-01	Са2	2980	2480	200	200	10	—	14	12	32.3
-02	Са3	3480	2480	200	150	—	40	17	16	54.6
-03	Са4	3480	2480	200	150	—	40	17	16	41.2
-04	Са5	3980	2480	200	150	10	—	19	16	61.8
-05	Са6	3980	2480	200	150	10	—	19	16	46.7
-06	Са35	4480	2480	200	150	—	40	22	16	91.3
-07	Са36	4480	2480	200	150	—	40	22	16	53,6

Формат	Зона	Поз.	Обозначение	Наименование	Кол.	Примеч. Масса кг
			Переменные данные для исполнений			
				901-09-11.84-КЖИ.Са1		
				Детали		
Б4		1		ф10АIII ГОСТ 5781-82; ℓ=2980	13	1.84
Б4		2		ф8АIII ℓ=2480	17	1.00
				901-09-11.84-КЖИ.Са1-01		
				Детали		
Б4		1		ф8АIII ГОСТ 5781-82; ℓ=2980	13	1.18
Б4		2		ф8АIII ℓ=2480	17	1.00
				901-09-11.84-КЖИ.Са1-02		
				Детали		
Б4		1		ф10АIII ГОСТ 5781-82; ℓ=3480	17	2,15
Б4		2		ф8АIII ℓ=2480	18	1,00
				901-09-11.84-КЖИ.Са1-03		
				Детали		
Б4		1		ф8АIII ГОСТ 5781-82; ℓ=3480	17	1.37
Б4		2		ф8АIII ℓ=2480	18	1.00
				901-09-11.84-КЖИ.Са1-04		
				Детали		
Б4		1		ф10АIII ГОСТ 5781-82; ℓ=3980	17	2,46
Б4		2		ф8АIII ℓ=2480	20	1,00
				901-09-11.84-КЖИ.Са1-05		
				Детали		
Б4		1		ф8АIII ГОСТ 5781-82; ℓ=3980	17	1.57
Б4		2		ф8АIII ℓ=2480	20	1.00

Н.контр.	Кузнецов	
Провер.	Антонова	
Ст.инж.	Петровнина	
ГИП	Кузнецов	
Гл.конст.	Шапиро	
Нач.отд.	Красавин	

ТПР 901-09-11.84 – КЖИ. Са1

Сетка арматурная

Стадия	Масса	Масштаб
РП	см. табл.	1:50
Лист	Листов 1	

ЦНИИЭП Инженерного оборудования г. Москва

Формат	Зона	Поз.	Обозначение	Наименование	Кол	Примечание масса, кг
			Переменные данные для исполнений			
				901-09-11.84 КЖИ.П4		
				Сборочные единицы		
12		1	901-09-11.84 КЖИ Са7	Сетка арматурная Са7	1	
12		2	0.1	" Са8	1	
				Детали		
		3	3.400-7 Вып. 1	Петли подъемные М12-150	4	
				Материалы		
		4		Бетон М300	1.08	$м^3$
				901-09-11.84 КЖИ.П4-01		
				Сборочные единицы		
12		1	901-09-11.84 КЖИ.Са7-02	Сетка арматурная Са9	1	
12		2	03	" Са10	1	
				Детали		
		3	3.400-7 Вып. 1	Петли подъемные М14-150	4	
				Материалы		
		4		Бетон М300	1.58	$м^3$
				901-09-11.84 КЖИ.П4-02		
				Сборочные единицы		
12		1	901-09-11.84 КЖИ.Са7-04	Сетка арматурная Са11	1	
12		2	05	" Са12	1	
				Детали		
		3	3.400-7 Вып. 1	Петли подъемные М14-150	4	
				Материалы		
		4		Бетон М300	1.8	$м^3$

Формат	Зона	Поз.	Обозначение	Наименование	Кол	Примечание
				901-09-11.84 КЖИ П4-03		
				Сборочные единицы		
12		1	901-09-11.84 КЖИ Са7-06	Сетка арматурная Са 13	1	
12		2	-07	" Са 14	1	
				Детали		
		3	3.400-7 Вып. 1	Петли подъемные М16-200	4	
				Материалы		
		4		Бетон М300	2.02	$м^3$
				901-09-11.84 КЖИ П4-04		
				Сборочные единицы		
12		1	901-09-11.84 КЖИ.Са7-08	Сетка арматурная Са 15	1	
12		2	-09	" Са 16	1	
				Детали		
		3	3.400-7. Вып. 1	Петли подъемные М16-200	4	
				Материалы		
		4		Бетон М300	2.25	$м^3$

Н.контр.	Кузнецов	
Провер.	Антонова	
Ст.инж	Петровнина	
ГИП	Кузнецов	
Гл.конст	Шапиро	
Нач.отд	Красавин	

ТПР 901-09-11.84 -КЖИ.П4

Плита днища

Стадия	Лист	Листов
РП		1

ЦНИИЭП инженерного оборудования г. Москва

Альбом V

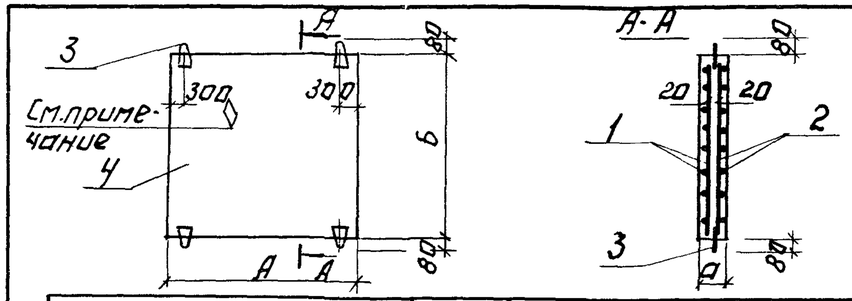

Обозначение	Марка	Размеры, мм					Масса
		А	Б	а			т
901-09-11.84-КЖИ.П4	Д-25-25	3000	3000	120			2.7
-01	Д-30-25	3500	3000	150			3.95
-02	Д-35-25	4000	3000	150			4.5
-03	Д-40-25	4500	3000	150			5.05
-04	Д-45-25	5000	3000	150			5.6

Ведомость расхода стали на элемент, кг

Марка элемента	Изделия арматурные								Всего
	Арматура класса								
	А-I				А-III				
	ГОСТ 5781-82				ГОСТ 5781-82				
	ф12	ф14	ф16	Итого	ф8	ф10		Итого	
Д-25-25	2.5	—	—	2.5	37.8	59.0		96.8	99.3
Д-30-25	—	3.6	—	3.6	48.6	76.1		124.7	128.3
Д-35-25	—	3.6	—	3.6	57.4	89.6		147.0	150.6
Д-40-25	—	—	5.6	5.6	27.1	210.3		237.4	243.0
Д-45-25	—	—	5.6	5.6	31,9	235,1		267.0	272.6

1. Петли для подъёма поз.3 привязать вязальной проволокой к арматурным стержням сетки поз. 2.
2. Знак ◇ указывает верх плиты. нанести несмываемой краской.

Типовые проектные решения

Инв.№ подл. | Подпись и дата | Взам.инв.№

Н.контр.	Кузнецов	
Провер.	Антонова	
Ст.техн	Певчева	
Ст.инж	Петровнина	
ГИП	Кузнецов	
Гл.конст	Шапиро	
Нач.отд	Красавин	

ТПР 901-09.11.84. -КЖИ П4 СБ

Сборочный чертеж.

Стадия	Масса	Масштаб
РП	см. табл.	1:100
Лист:	Листов: 1	

ЦНИИЭП инженерного оборудования г.Москва

Альбом V

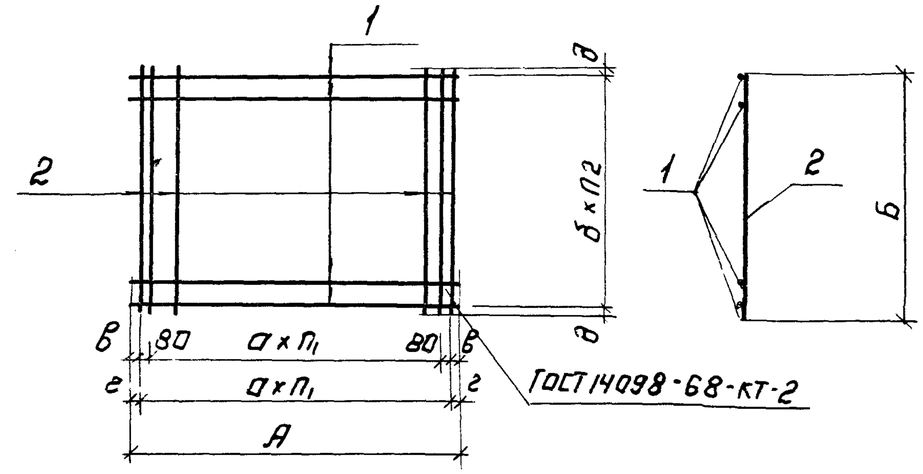

Обозначение	Марка	Размеры, мм							Количество		Масса
		А	Б	а	б	в	г	д	П1	П2	кг
901-09.11.84-КЖИ.Са7	Са 7	2980	2980	200	200	10	—	40	14	14	59.0
-01	Са 8	2980	2980	200	200	10	—	40	14	14	37.8
-02	Са 9	3480	2980	200	150	—	40	65	17	19	76.1
-03	Са 10	3480	2980	200	150	—	40	65	17	19	48.6
-04	Са 11	3980	2980	200	150	10	—	65	19	19	89.6
-05	Са 12	3980	2980	200	150	10	—	65	19	19	57.4
-06	Са 13	4480	2980	200	100	40	—	40	22	29	126.3
-07	Са 14	4480	2980	200	100	40	—	40	22	29	111.1
-08	Са 15	4980	2980	200	100	10	—	40	24	29	142.4
-09	Са 16	4980	2980	200	100	10	—	40	24	29	124.6

Типовые проектные решения

Инв.№ подл. | Подпись и дата | Взам.инв.№

Н.контр.	Кузнецов	
Провер.	Антонова	
Ст.техник	Певчева	
Ст.инж.	Петровнина	
ГИП	Кузнецов	
Гл.конст	Шапиро	
Нач.отд	Красавин	

ТПР 901-09-11.84 -КЖИ.Са7 СБ

Сборочный чертеж.

Стадия	Масса	Масштаб
РП	см. табл.	—
Лист:	Листов: 1	

ЦНИИЭП инженерного оборудования г.Москва

Формат	Зона	Поз.	Обозначение	Наименование	Кол.	Примечание масса, кг
			Переменные данные для исполнений			
				901-09-11.84 КЖИ.Са7		
				Детали		
Б4		1		ф 10АIII ГОСТ 5781-82 ℓ=2980	32	1.84
				901-09-11.84 КЖИ.Са7-01		
				Детали		
Б4		1		ф 8АIII ГОСТ 5781-82 ℓ=2980	32	1.18
				901-09-11.84 КЖИ.Са7-02		
				Детали		
Б4		1		10АIII ГОСТ 5181-82 ℓ=3480	20	2.15
Б4		2		ф 10АIII " ℓ=2980	18	1.84
				901-09-11.84 КЖИ.Са7-03		
				Детали		
Б4		1		8АIII ГОСТ 5781-82; ℓ=3480	20	1.37
Б4		2		ф 8АIII " ℓ=2980	18	1.18
				901-09-11.84 КЖИ.Са7-04		
				Детали		
Б4		1		ф 10АIII ГОСТ 5781-82; ℓ=3980	20	2.46
Б4		2		ф 10АIII " ℓ=2980	22	1.84
				901-09-11.84 КЖИ.Са7-05		
				Детали		
Б4		1		ф 8АIII ГОСТ 5781-82; ℓ=3980	20	1.57
Б4		2		ф 8АIII " ℓ=2980	22	1.18

Формат	Зона	Поз.	Обозначение	Наименование	Кол	Примечание масса, кг
				901-09-11.84 КЖИ.Са7-06		
				Детали		
Б4		1		ф 10АIII ГОСТ 5781-82; ℓ=4480	30	2.80
Б4		2		ф 10АIII " ℓ=2980	23	1.84
				901-09-11.84 КЖИ.Са7-07		
				Детали		
Б4		1		ф 10АIII ГОСТ 5781-82, ℓ=4480	30	2.80
Б4		2		ф 8АIII " ℓ=2980	23	1.18
				901-09-11.84 КЖИ.Са7-08		
				Детали		
Б4		1		ф 10АIII ГОСТ 5781-82. ℓ=4980	30	3.09
Б4		2		ф 10АIII " ℓ=2980	27	1.84
				901-09-11.84 КЖИ.Са7-09		
				Детали		
Б4		1		ф 10АIII ГОСТ 5781-82 ℓ=4980	30	3.09
Б4		2		ф 8АIII " ℓ=2980	27	1.18

Н.контр	Кузнецов	
Провер.	Антонова	
Ст.инж.	Петровнина	
ГИП	Кузнецов	
Гл.конст	Шапиро	
Нач.отд	Красавин	

ТПР 901-09-11.84 - КЖИ.Са7

Сетка арматурная

Стадия	Лист	Листов
РИ		1

ЦНИИЭП инженерного оборудования г. Москва.

19475-05 10

Инв.№ подл. | Подпись и дата | Взам.инв.№

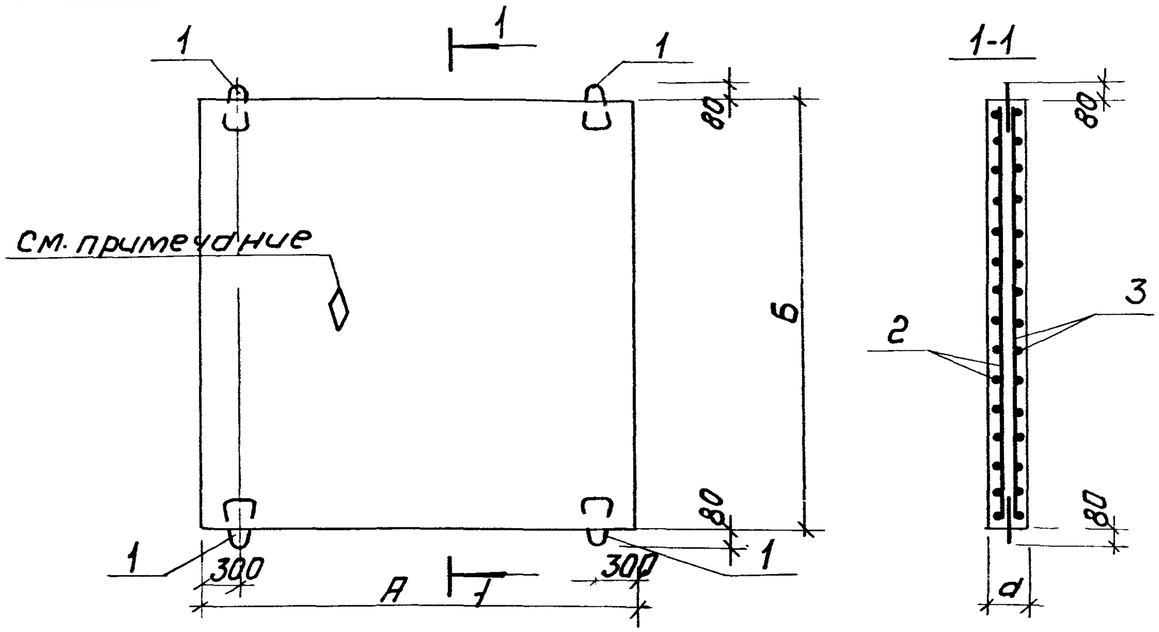

Обозначение	Марка	Размеры А	Б	d			Масса т
901-09-11.84-КЖИ.П9	Д-30-30	3500	3500	150			4.6
-01	Д-35-30	4000	3500	150			5.25
-02	Д-40-30	4500	3500	150			5.90
-03	Д-45-30	5000	3500	150			6.58

Ведомость расхода стали на элемент, кг

Марка элемента	Изделия арматурные								Всего
	Арматура класса								
	А-I				А-III				
	ГОСТ 5781-82				ГОСТ 5781-82				
		16		Итого	8	10		Итого	
Д-30-30		5.6	—	5.6	65.8	103.2		169.0	174.6
Д-35-30		5.6	—	5.6	74.7	117.1		191.8	197.4
Д-40-30		5.6	—	5.6	42.0	260.5		302.5	308.2
Д-45-30		5.6		5.6	47.6	289.5		337.1	342.7

1. Петли для подъема поз.3 привязать вязальной проволокой к арматурным стержням сетки поз.2.
2. Знак ◊ указывает верх плиты. Нанести несмываемой краской.

Формат	Зона	Поз.	Обозначение	Наименование	Кол	Примечание масса, кг
				Детали		
		1	3.400-7, Вып.1	Петли подъемные М16-200	4	
			Переменные данные для исполнений			
				901-09-11.84 КЖИ.П9		
				Сборочные единицы		
12		2	901-09-11.84 КЖИ.Сд17	Сетка арматурная Сд17	1	
12		3	-01	Сд18	1	
				Материалы		
		4		Бетон М300	1.84	$м^3$
				901-09-11.84 КЖИ.П9-01		
				Сборочные единицы		
12		2	901-09-11.84 КЖИ.Сд17-02	Сетка арматурная Сд19	1	
12		3	-03	Сд20	1	
				Материалы		
		4		Бетон М300	2.10	$м^3$
				901-09-11.84 КЖИ.П9-02		
				Сборочные единицы		
12		2	901-09-11.84 КЖИ.Сд17-04	Сетка арматурная Сд21	1	
12		3	-05	Сд22	1	
				Материалы		
		4		Бетон М300	2.36	$м^3$
				901-09-11.84 КЖИ.П9-03		
				Сборочные единицы		
12		2	901-09-11.84 КЖИ.Сд17-06	Сетка арматурная Сд23	1	
12		3	-07	Сд24	1	
				Материалы		
		4		Бетон М300	2.63	$м^3$

Н.контр.	Кузнецов	
Провер.	Антонова	
Ст.инж.	Петровнина	
ГИП	Кузнецов	
Гл.конст	Шапиро	
Нач.отд.	Красавин	

ТПР 901-09-11.84 -КЖИ.П9

ПЛИТА ДНИЩА

Стадия	Масса	Масштаб
РП	см.табл	—

Лист | Листов 1

ЦНИИЭП инженерного оборудования г. Москва

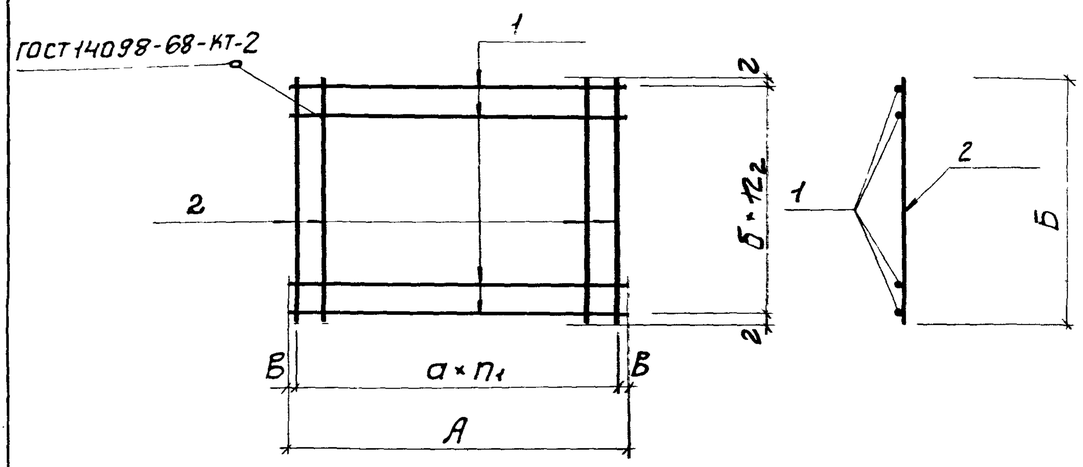

Обозначение	Марка	Размеры, мм А	Б	а	б	в	г	Количество n_1	n_2	Масса, кг
901-09-11.84-КЖИ, Са17	Са17	3480	3480	150	150	15	15	23	23	103.2
-01	Са18	3480	3480	150	150	15	15	23	23	65.8
-02	Са19	3980	3480	150	150	40	15	26	23	117.1
-03	Са20	3980	3480	150	150	40	15	26	23	74.7
-04	Са21	4480	3480	150	100	65	40	29	34	162.5
-05	Са22	4480	3480	150	100	65	40	29	34	140.0
-06	Са23	4980	3480	150	100	15	40	33	34	181.3
-07	Са24	4980	3480	150	100	15	40	33	34	155.8

Продолжение

Формат	Зона	Поз.	Обозначение	Наименование	Кол.	Примеч. масса, кг
				901-09-11.84-КЖИ.Са17-06		
				Детали		
Б4		1		ф10АIII ГОСТ 5781-82; ℓ=4980	35	3.09
Б4		2		ф10АIII ℓ=3480	34	2.15
				901-09-11.84-КЖИ.Са17-07		
				Детали		
Б4		1		ф10АIII ГОСТ 5781-82; ℓ=4980	35	3.09
Б4		2		ф8АIII ℓ=3480	34	1.40

Формат	Зона	Поз.	Обозначение	Наименование	Кол.	Примеч. масса, кг
			Переменные данные для исполнений			
				901-09-11.84-КЖИ.Са17		
				Детали		
Б4		1		10АIII ГОСТ 5781-82; ℓ=3480	48	2.15
				901-09-11.84-КЖИ.Са17-01		
				Детали		
Б4		1		ф8АIII ГОСТ 5781-82; ℓ=3480	48	1.37
				901-09-11.84-КЖИ.Са17-02		
				Детали		
Б4		1		ф10АIII ГОСТ 5781-82; ℓ=3980	24	2.46
Б4		2		ф10АIII " ℓ=3480	27	2.15
				901-09-11.84-КЖИ.Са17-03		
				Детали		
Б4		1		ф8АIII ГОСТ 5781-82; ℓ=3980	24	1.57
Б4		2		ф8АIII " ℓ=3480	27	1.37
				901-09-11.84-КЖИ.Са17-04		
				Детали		
Б4		1		ф10АIII ГОСТ 5781-82; ℓ=4480	35	2.8
Б4		2		ф10АIII " ℓ=3480	30	2.15
				901-09-11.84-КЖИ.Са17-05		
				Детали		
Б4		1		ф10АIII ГОСТ 5781-82; ℓ=4480	35	2.80
Б4		2		ф8АIII ℓ=3480	30	1.40

См. продолжение

Н.контр.	Кузнецов	
Провер.	Антонова	
Ст.инж.	Петровнина	
ГИП.	Кузнецов	
Гл.конст.	Шапиро	
Нач.отд.	Красавин	

ТПР 901-09-11.84 -КЖИ.Са17

Сетка арматурная

Стадия	Масса	Масштаб
РП	см. табл.	—
Лист	Листов 1	

ЦНИИЭП инженерного оборудования г. Москва

Типовые проектные решения

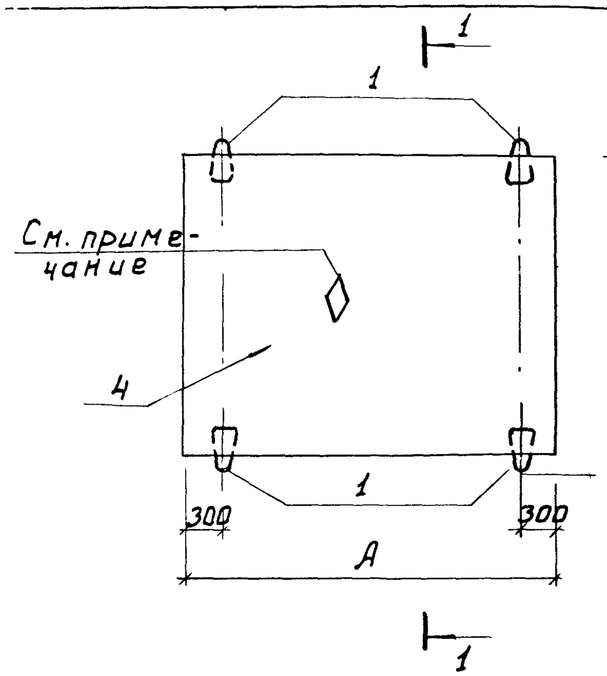

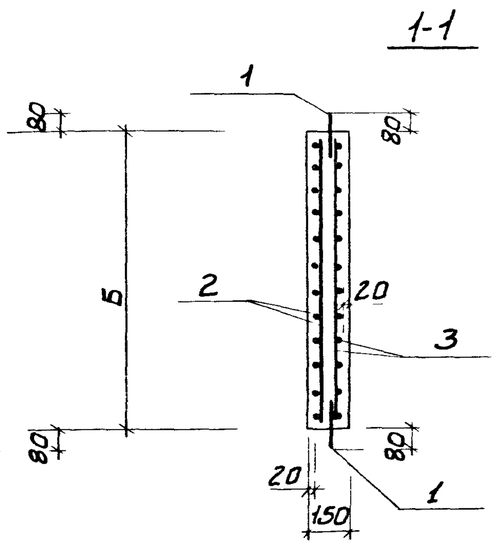

Обозначение	Марка	Размеры А	Размеры Б			Масса т
КЖИ. П13	Д-35-35	4000	4000			6.0
-01	Д-40-35	4500	4000			6.75
-02	Д-45-35	5000	4000			7.5

Ведомость расхода стали на элемент, кг

Марка элемента	Изделия арматурные								Всего
	Арматура класса								
	А-I ГОСТ 5781-82				А-III ГОСТ 5781-82				
	ф16	ф18		Итого	ф8	ф10		Итого	
Д-35-35	5.6	—		5.6	84.8	132.8		217.6	223.2
Д-40-35	—	8.2		8.2	47.1	286.2		333.3	341.5
Д-45-35	—	8.2		8.2	53.4	330.0		383.4	391.6

1. Петли для подъема поз. 1 привязать вязальной проволокой к арматурным стержням сетки поз. 3.
2. Знак ◊ указывает верх плиты. Нанести несмываемой краской.

Формат	Зона	Поз.	Обозначение	Наименование	Кол.	Примечание Масса, кг
			Переменные данные для исполнений			
				КЖИ. П13		
				Сборочные единицы		
		1	901-09-11.84 - КЖИ.Са25	Сетка арматурная Са25	1	
		2	-01	Са26	1	
				Детали		
		3	3.400-7 Вып.1	Петли подъемные М16-200	4	
				Материалы		
		4		Бетон М300	2.40	м³
				КЖИ. П13-01		
				Сборочные единицы		
		1	901-09-11.84 - КЖИ.Са25-02	Сетка арматурная Са27	1	
		2	-03	Са28	1	
				Детали		
		3	3.400-7 Вып.1	Петли подъемные М18-250	4	
				Материалы		
		4		Бетон М300	2.70	м³
				КЖИ. П13-02		
				Сборочные единицы		
		1	901-09-11.84-КЖИ. Са25-04	Сетка арматурная Са29	1	
		2	-05	Са30	1	
				Детали		
		3	3.400-7 Вып.1	Петли подъемные М18-250	4	
				Материалы		
		4		Бетон М300	3.00	м³

Н.контр.	Кузнецов	
Провер.	Антонова	
Ст.инж.	Петровнина	
ГИП	Кузнецов	
Гл.конст.	Шапиро	
Нач.отд.	Красавин	

ТПР 901-09-11.84 - КЖИ. П13

Плита днища

Стадия	Масса	Масштаб
РП	см. табл.	1:50
Лист	Листов 1	

ЦНИИЭП инженерного оборудования г. Москва

Альбом V-1

Типовые проектные решения

Взам. инв. № | Подпись и дата | Инв. № подл.

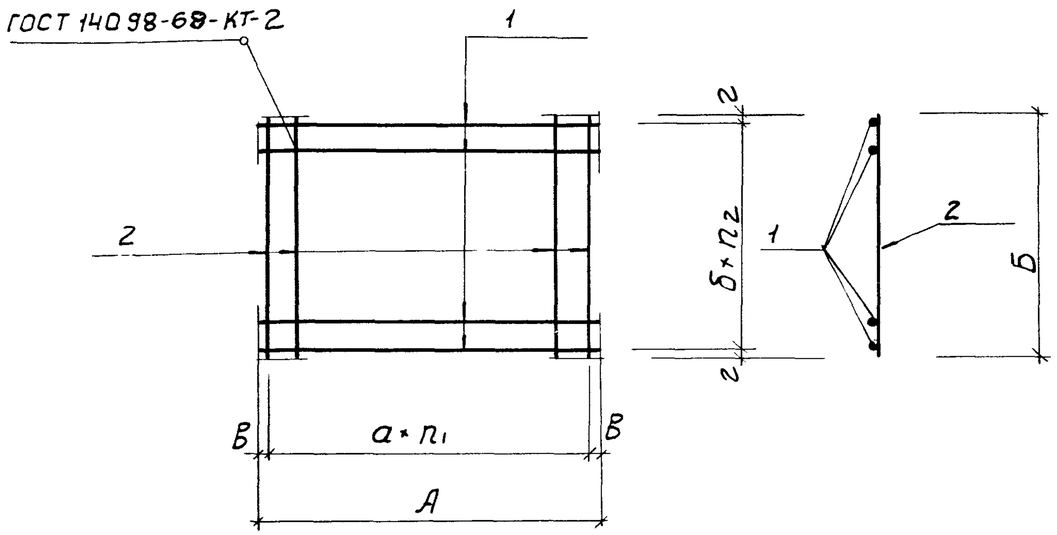

Обозначение	Марка	Размеры, мм						Количество		Масса
		А	Б	а	б	в	г	n_1	n_2	кг
901-09-11.84-КЖИ.Са25	Са25	3980	3980	150	150	40	40	26	26	132.8
-01	Са26	3980	3980	150	150	40	40	26	26	84.8
-02	Са27	4480	3980	150	100	65	40	29	39	233.8
-03	Са28	4480	3980	150	100	65	40	29	39	157.5
-04	Са29	4980	3980	150	100	15	40	33	39	260.8
-05	Са30	4980	3980	150	100	15	40	33	39	176.2

Формат	Зона	Поз.	Обозначение	Наименование	Кол.	Примечание Масса, кг
			Переменные данные для исполнений			
				901-09-11.84 -КЖИ.Са25	1	
				Детали		
Б4		1		ф10АIII ГОСТ 5781-82; ℓ=3980	54	2.46
				901-09-11.84-КЖИ. Са25-01		
				Детали		
Б4		1		ф8АIII ГОСТ 5781-82; ℓ=3980	54	1.57
				901-09-11.84-КЖИ. Са25-02		
				Детали		
Б4		1		ф10АIII ГОСТ 5781-82; ℓ=4480	40	2.8
Б4		2		ф10АIII " ℓ=3980	30	2.46
				901-09-11.84-КЖИ. Са25-03		
				Детали		
Б4		1		ф10АIII ГОСТ 5781-82; ℓ=4480	40	2.76
Б4		2		ф8АIII " ℓ=3980	30	1.57
				901-09-11.84-КЖИ. Са25-04		
				Детали		
Б4		1		ф10АIII ГОСТ 5781-82; ℓ=4980	40	3.09
Б4		2		ф10АIII " ℓ=3980	34	2.46
				901-09-11.84-КЖИ. Са25-05		
				Детали		
Б4		1		ф10АIII ГОСТ 5781-82; ℓ=4980	40	3.07
Б4		2		ф8АIII ℓ=3980	34	1.57

Н.контр.	Кузнецов	
Провер.	Антонова	
Ст. инж.	Петровнина	
ГИП	Кузнецов	
Гл.конст.	Шапиро	
Нач.отд.	Красавин	

ТПР 901-09-11.84- КЖИ С 25

Сетка арматурная

Стадия	Масса	Масштаб
РП	см.таб	1:50
Лист	Листов 1	

ЦНИИЭП инженерного оборудования г. Москва

Инв.№ подл. | Подпись и дата | Взам.инв.№ | Инв.№ дубл. | Подпись и дата | Справ.№ | Перв.примен. | Подпись и дата

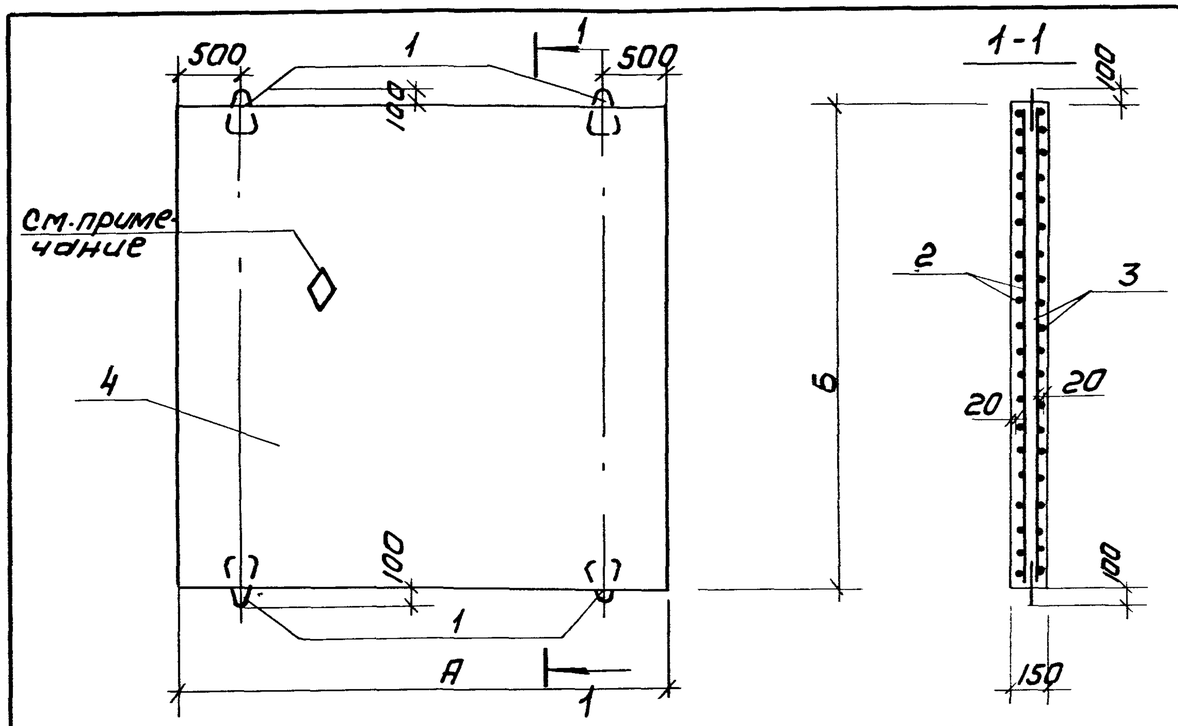

Обозначение	Марка	Размеры А	Размеры Б			Масса Т
901-09-11.84 -КЖИ.П16	П-40-40	4500	4500			7.6
-01	П-45-40	5000	4500			8.4

Ведомость расхода стали на элемент, кг

Марка элемента	Изделия арматурные								Всего
	Арматура класса								
	А-I				А-III				
	ГОСТ 5781-82				ГОСТ 5781-82				
	ф20			Итого	ф8	ф10		Итого	
П-40-40	10.8			10.8	108.0	252.0		360.0	370.8
П-45-40	10.8			10.8	151.2	278.6		429.8	440.6

1. Петли для подъема поз. 1 привязать вязальной проволокой к арматурным стержням сетки поз. 3.
2. Знак ◊ указывает верх плиты. Нанести несмываемой краской.

Формат	Зона	Поз.	Обозначение	Наименование	Кол	Примечание масса, кг
				Детали		
		1	3.400-7, Вып.1	Петли подъемные М20-250	4	
			Переменные данные для исполнений			
				901-09-11.84 КЖИ.П16		
				Сборочные единицы		
12		2	901-09-11.84 КЖИ.Сд31	Сетка арматурная Сд31	1	
12		3	-01	Сд32	1	
				Материалы		
		4		Бетон М300	3.04	$м^3$
				901-09-11.84 КЖИ.П16-01		
				Сборочные единицы		
12		2	901-09-11.84 КЖИ.Сд31-02	Сетка арматурная Сд33	1	
12		3	-03	Сд34	1	
				Материалы		
		4		Бетон М300	3.38	$м^3$

Н.контр	Кузнецов	
Провер.	Антонова	
Ст. инж	Петровнина	
ГИП	Кузнецов	
Гл.констр	Шалиро	
Нач.отд	Красавин	

ТПР 901-09-11.84 -КЖИ.П16

ПЛИТА ДНИЩА

Стадия	Масса	Масштаб
РП	см.табл	1:50
Лист	Листов 1	

ЦНИИЭП инженерного оборудования г. Москва

Копировал: Крошкина Формат А2

Инв.№ подл. | Подпись и дата | Взам. инв.№

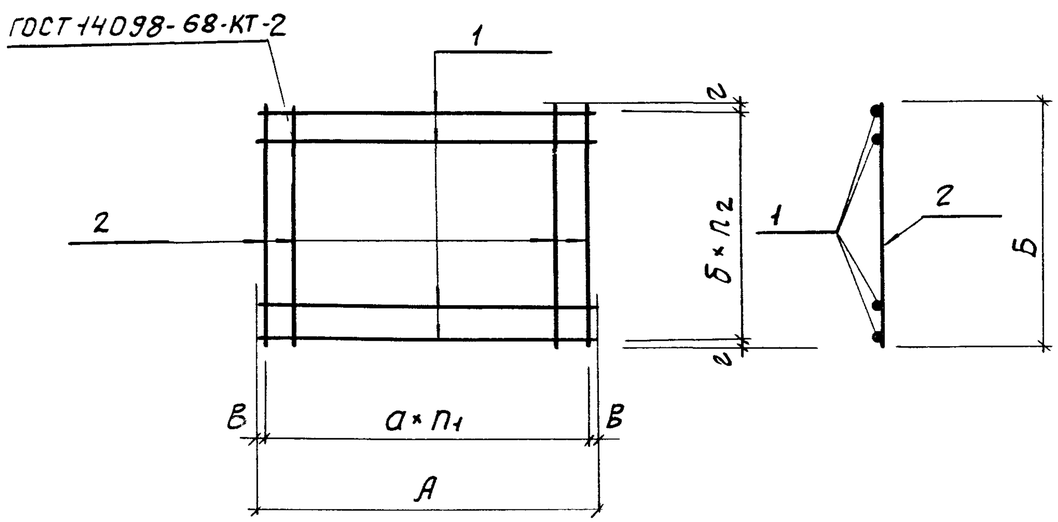

Обозначение	Марка	Размеры, мм						Количество		Масса кг
		А	Б	а	б	В	г	n_1	n_2	
901-09-11.84-КЖИ. Са31	Са31	4480	4480	100	100	40	40	44	44	252.0
-01	Са32	4480	4480	150	150	65	65	29	29	168.0
-02	Са33	4980	4480	100	100	40	40	49	44	278.6
-03	Са34	4980	4480	150	100	15	40	33	44	151.2

Формат	Зона	Поз.	Обозначение	Наименование	Кол.	Примечание масса, кг
			Переменные данные для исполнений			
				901-09-11.84 - КЖИ. Са31		
				Детали		
Б4		1		ф10АIII ГОСТ5781-82; ℓ=4480	90	2.8
				901-09-11.84-КЖИ. Са31-01		
				Детали		
Б4		1		ф8АIII ГОСТ5781-82; ℓ=4480	60	1.8
				901-09-11.84-КЖИ. Са31-02		
Б4		1		ф10АIII ГОСТ5781-82; ℓ=4980	45	3.08
Б4		2		ф10АIII ℓ=4480	50	2.8
				901-09-11.84-КЖИ. Са31-03		
Б4		1		ф8АIII ГОСТ5781-82 ℓ=4980	45	2.00
Б4		2		ф8АIII " ℓ=4480	34	1.8

Н.контр.	Кузнецов	
Провер.	Антонова	
Ст.инж.	Петровина	
ГИП	Кузнецов	
Гл.констр.	Шапиро	
Нач.отд.	Красавин	

ТПР 901-09-11.84 - КЖИ. Са31

Сетка арматурная

Стадия	Масса	Масштаб
РП	см.табл	1:50

Лист. Листов: 1

ЦНИИЭП инженерного оборудования г. Москва

19475-05 1с

Альбом V

Типовые проектные решения

Рис.1

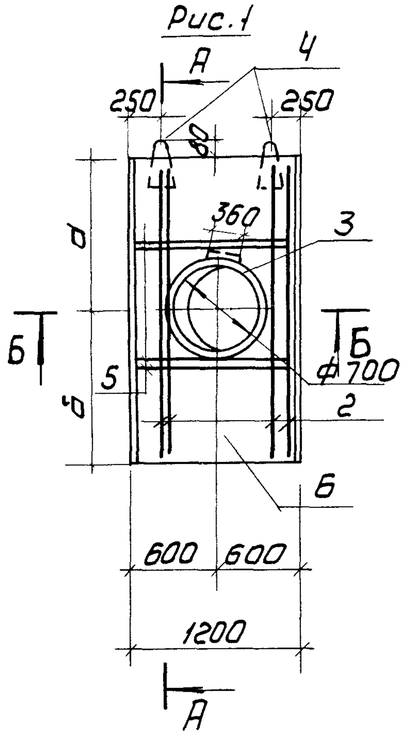

Рис.2

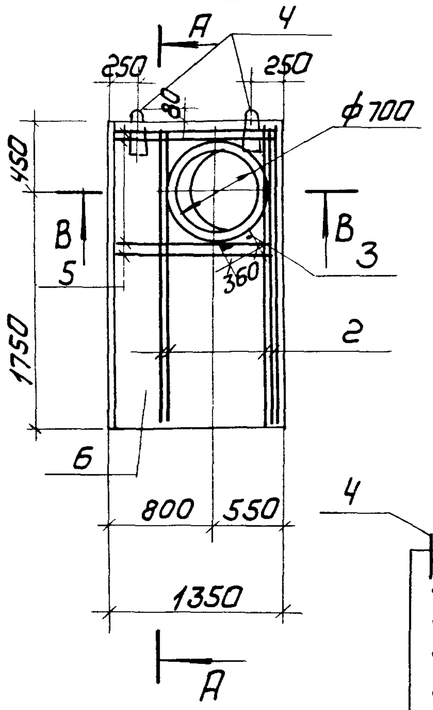

Б-Б

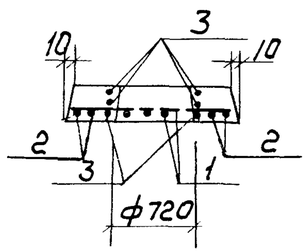

А-А

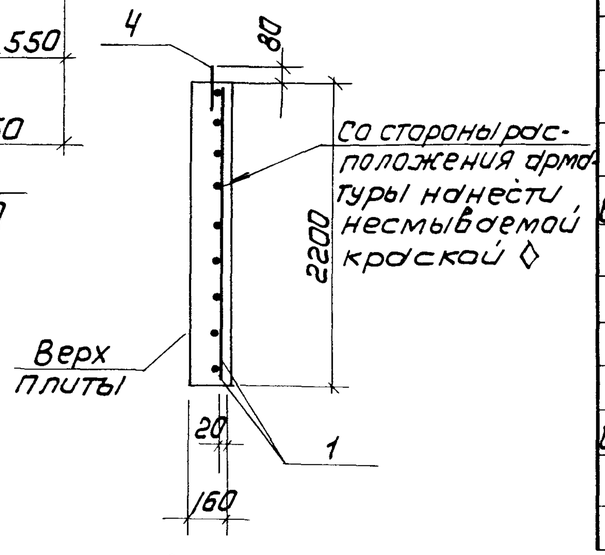

В-В

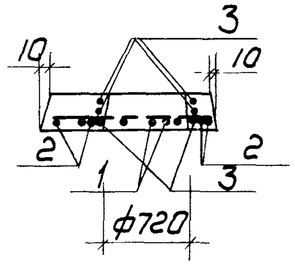

Петли для подъема поз. 4 привязать вязальной проволокой к арматурным стержням сетки поз. 1.

Ведомость расхода стали на элемент, кг

Марка элемента	Изделия арматурные						Всего
	Арматура класса						
	А-I				А-III		
	ГОСТ 5781-82				ГОСТ 5781-82		
	ф8	ф10	ф12	Итого	ф16	Итого	
П21-5А	3.8	5,0	1.3	10.1	41.6	41.6	51.7
П21-5Б	4.2	5,0	1.3	10,5	45,9	45,9	56,4
П21-5В	3.8	5,0	1.3	10.1	41.6	41.6	51.7

Формат	Зона	Поз.	Обозначение	Наименование	Кол.	Примечание
				Документация		
			3.006-2; Вып. II-2	Сборные железобетонные каналы и тоннели из лотковых элементов		
				Сборочные единицы		
		1	3.006-2; Вып. II-4	Сетка арматурная $\frac{С1-8}{16\times200}$	1	
				Детали		
БЧ		2		ф16АIII ГОСТ5781-82; ℓ=2180	4	3.44кг
БЧ		3		ф10АI ГОСТ5781-82; ℓ=2680	3	1.65кг
		4	3.400-7; Вып.1	Петля для подъема М12-150	2	
				Переменные данные для исполнений		
				901-09-11.84-КЖИ.П20; КЖИ.П20-02		
				Детали		
БЧ		5		ф16АIII ГОСТ5781-82; ℓ=1180	4	1.86кг
				Материалы		
		6		Бетон М300	0.38	$м^3$
				901-09-11.84-КЖИ.П20-01		
				Детали		
БЧ		5		ф16АIII ГОСТ5781-82, ℓ=1330	4	2.10кг
				Материалы		
		6		Бетон М300	0.44	$м^3$

Обозначение	Марка	Рис.	Размеры, мм		Масса, т
			а	б	
901-09-11.84 - КЖИ.П20	П21-5А	1	1100	1100	0.95
-01	П21-5Б	2	—	—	1.1
-02	П21-5В	1	450	1750	0.95

Н.контр.	Кузнецов	
Провер.	Антонова	
Ст.техн.	Левчева	
Ст.инж.	Петровнина	
ГИП	Кузнецов	
Гл.констр.	Шапиро	
Нач.отд.	Красавин	

ТПР 901-09-11.84 КЖИ.П20

Плита перекрытия

Стадия	Масса	Масштаб
РП	см. табл.	1:50
Лист	Листов 1	

ЦНИИЭП инженерного оборудования г. Москва

Копировал: Корнилова Формат А3

Подпись и дата | Взам. инв. №

Альбом V

Типовые проектные решения

Рис.1

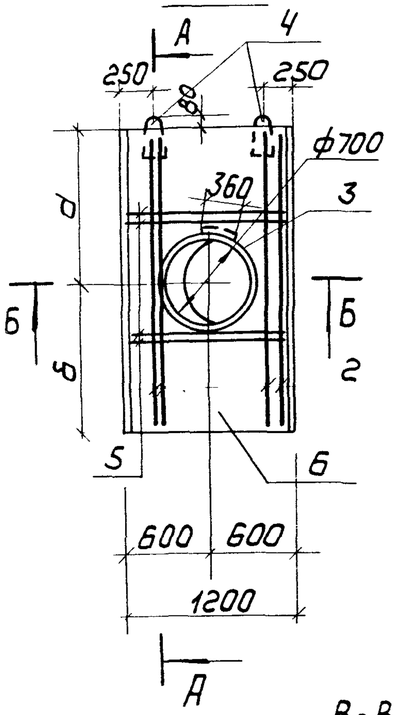

Рис 2

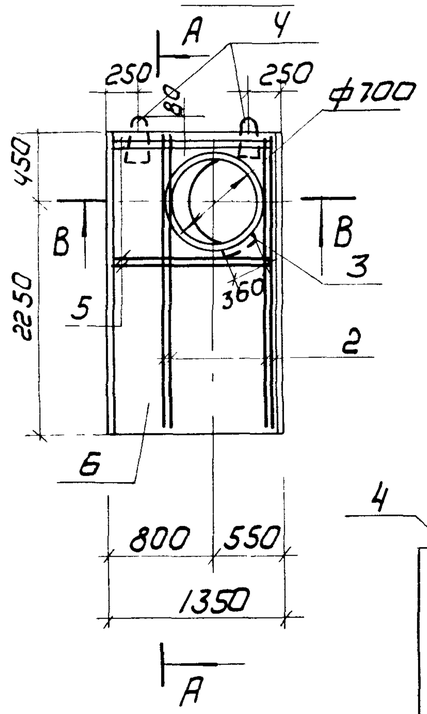

Б-Б

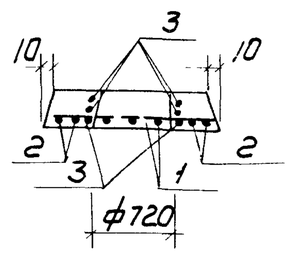

А-А

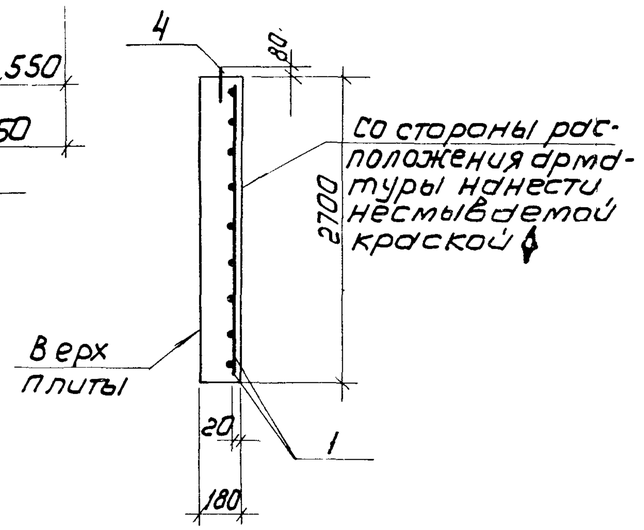

В-В

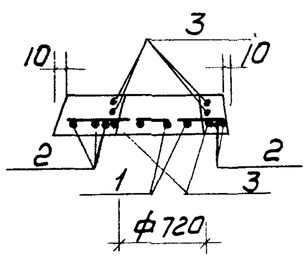

Петли для подъема поз.4 привязать вязальной проволокой к арматурным стержням сетки поз.1.

Ведомость расхода стали на элемент, кг

Марка элемента	Изделия арматурные							Всего
	Арматура класса							
	А-I				А-III			
	ГОСТ 5781-82				ГОСТ 5781-82			
	ф8	ф10	ф12	Итого	ф16		Итого	
П24-5А	4.7	5.0	1.3	11.0	50.14		50.14	61.14
П24-5Б	5.2	5.0	1.3	11.6	55.4		55.4	67.0
П24-5В	4.7	5.0	1.3	11.0	50.14		50.14	61.14

Формат	Зона	Поз.	Обозначение	Наименование	Кол.	Примечание
				Документация		
			3.006-2; вып. II-2	Сборные железобетонные колодцы и тоннели из лотковых элементов		
				Сборочные единицы		
		1	3.006-2; вып. II-4	Сетка арматурная $\frac{С1-9}{16-200}$	1	
				Детали		
Б4		2		ф16А III ГОСТ 5781-82; ℓ = 2680	4	4.23 кг
Б4		3		ф10А I ГОСТ 5781-82; ℓ = 2680	3	1.65 кг
		4	3.400-7, вып.1	Петля для подъема М12-150	2	
				Переменные данные для исполнений		
				901-09-11.84 - КЖИ.П23, КЖИ.П23-02		
				Детали		
Б4		5		ф16А III ГОСТ 5781-82; ℓ = 1180	4	1.86 кг
				Материалы		
		6		Бетон М300	0.50	$м^3$
				901-09-11.84 - КЖИ.П23-01		
				Детали		
Б4		5		ф16А III ГОСТ 5781-82, ℓ = 1330	4	2.10 кг
				Материалы		
		6		Бетон М300	0.58	$м^3$

Обозначение	Марка	Рис	Размеры, мм d	Размеры, мм δ	Масса, кг
901-09-11.84 КЖИ.П23-	П24-5А	1	1350	1350	1.25
-01	П24-5Б	2	—	—	1.45
-02	П24-5В	1	450	2250	1.25

Н. контр.	Кузнецов	
Провер.	Антонова	
Ст. техник	Певчева	
Ст. инж.	Петровнина	
ГИП	Кузнецов	
Гл. констр.	Шапиро	
Нач. отд.	Красавин	

ТПР 901-09-11.84 КЖИ.П23

ПЛИТА ПЕРЕКРЫТИЯ

Стадия	Масса	Масштаб
РП	см. табл.	1:50
Лист	Листов 1	

ЦНИИЭП инженерного оборудования г. Москва

Подпись и дата | Взам. инв.№ | Инв.№ подл.

Рис. 1

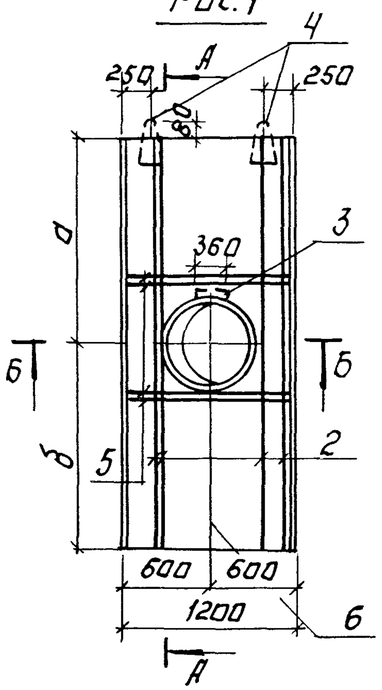

Рис. 2

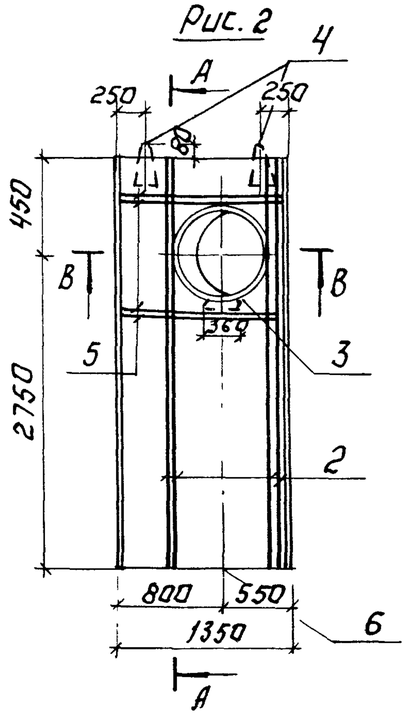

Б-Б

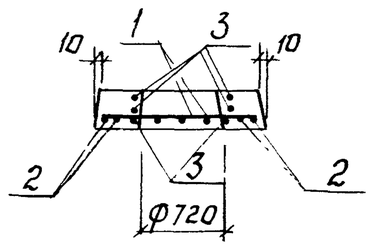

А-А

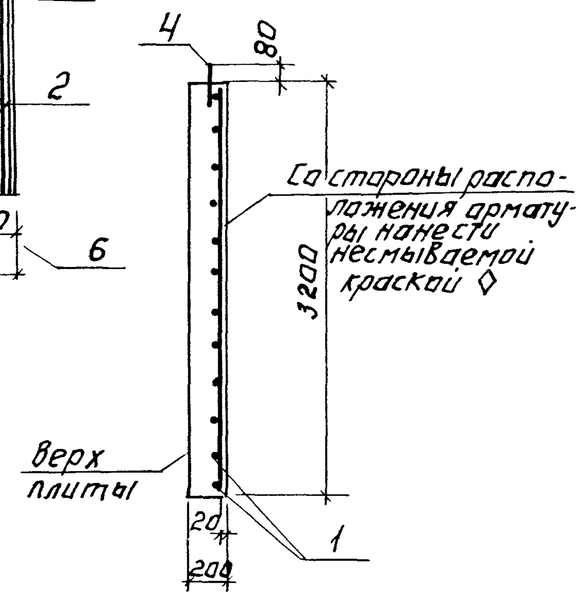

В-В

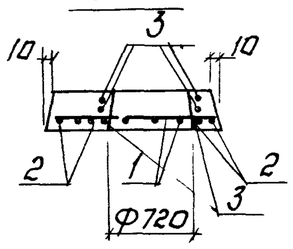

Петли для подъёма поз. 4 привязать вязальной проволокой к арматурным стержням сетки поз. 1.

Ведомость расхода стали на элемент, кГ.

Марка элемента	Изделия арматурные						Всего
	Арматура класса						
	А-I				А-III		
	ГОСТ 5781-82				ГОСТ 5781-82		
	ф8	ф10	ф12	Итого	ф18	Итого	
П26-5А	5,2	5.0	1.3	11.5	65.96	65.96	77.46
П26-5Б	5,7	5.0	1.3	12.0	67.26	67.26	79.26
П26-5В	5,2	5.0	1.3	11.5	65.96	65.96	77.46

Формат	Зона	Поз.	Обозначение	Наименование	Кол.	Примечание
				Документация.		
			3.006-2. Вып. II-2	Сборные железобетонные каналы и тоннели из лотковых элементов.		
				Сборочные единицы.		
		1	3.006-2, Вып. II-4	Сетка арматурная $\frac{С1-10}{18-200}$	1	
				Детали.		
Б4		2		ф18АIII ГОСТ5781-82; ℓ=3180	4	6.36кГ
Б4		3		ф10АI ГОСТ5781-82; ℓ=2680	3	5.36кГ
		4	3.400-7; Вып. 1	Петля для подъёма М12-150	2	
				Переменные данные для исполнений.		
				901-09-11.84-КЖИ.П26 КЖИ.П26-02		
				Детали.		
Б.4.		5		ф18АIII ГОСТ5781-82; ℓ=1180	4	2.36кГ
				Материалы:		
		6		Бетон М300	0.68	м³
				901-09-11.84-КЖИ.П26-01		
				Детали.		
Б.4.		5		ф18АIII ГОСТ5781-82; ℓ=1330	4	2,66кГ
				Материалы.		
		6		Бетон М300.	0,77	м³

Обозначение	Марка	Рис.	Размеры, мм			Масса
			а	б		т
901-09-11.84 КЖИ.П26	П26-5А	1	1600	1600		1.70
-01	П26-5Б	2	—	—		1.93
-02	П26-5В	1	450	2750		1.70

Н.контр.	Кузнецов	
Провер.	Антонова	
Ст.техн.	Певчева	
Ст.инж.	Петровнина	
ГИП	Кузнецов	
Гл.конст.	Шапиро	
Нач.отд.	Красавин	

ТПР 901-09-11.84 КЖИ П26

Плита перекрытия

Стадия	Масса	Масштаб
РП	см табл	1:50
Лист	Листов 1	

ЦНИИЭП инженерного оборудования г. Москва

Типовые проектные решения

Инв. № подл. | Подпись и дата | Взам. инв. №

Разрез 1-1

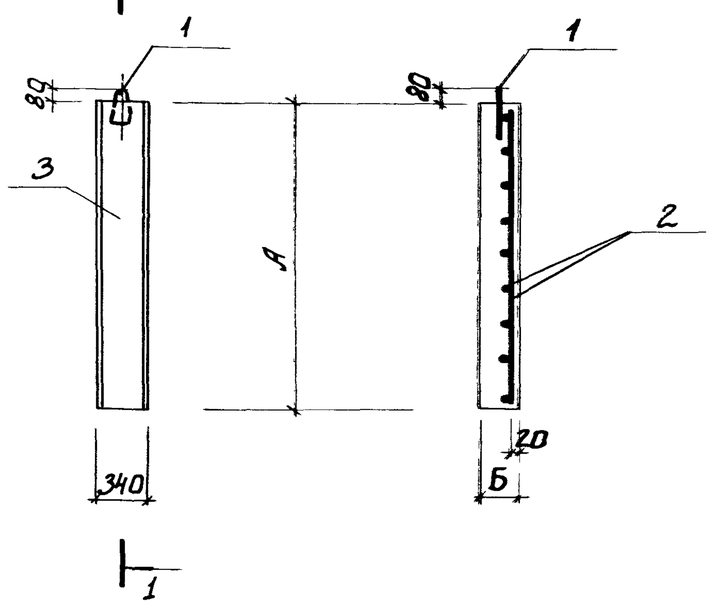

Обозначение	Марка	Размеры А	Размеры Б		Масса т
901-09-11.84-КЖИ.П29	П21g-5А	2200	160		0.3
-01	П24g-5А	2700	180		0.43
-02	П26g-5А	3200	200		0.55

Ведомость расхода стали на элемент, кг

Марка элемента	Изделия арматурные								Всего
	Арматура класса								
	А-I ГОСТ 5781-82				А-III ГОСТ 5781-82				
	ф8	ф12		Итого	ф16	ф18		Итого	
П21g-5А	1.3	0.6		1.9	7.8			7.8	9.7
П24g-5А	1.4	0.6		2.0	8.7				
П26g-5А	1.7	0.6		2.3		13.4		13.4	15.7

Формат	Зона	Поз.	Обозначение	Наименование	Кол.	Примечание
				Документация		
			3.006-2 Вып. II-2	Сборные ж.-бет. каналы и тоннели из лотковых элементов		
				Детали		
		1	3.400-7. Вып. 1	Петля для подъема М12-150	1	
			Переменные данные для исполнений			
				901-09-11.84-КЖИ.П29		
				Сборочные единицы		
		2	3.006-2 Вып. II-4	Сетка арматурная $\frac{С1-8g}{16-200}$	0.5	
				Материалы		
		3		Бетон М300	0.12	$м^3$
				901-09-11.84-КЖИ.П29-01		
				Сборочные единицы		
		2	3.006-2 Вып. II-4	Сетка арматурная $\frac{С1-9g}{16-200}$	0.5	
				Материалы:		
		3		Бетон М300	0.17	$м^3$
				901-09-11.84-КЖИ.П29-02		
				Сборочные единицы		
		2	3.006-2 Вып. II-4	Сетка арматурная $\frac{С1-10g}{18-200}$	0.5	
				Материалы:		
		3		Бетон М300	0.22	$м^3$

Н.контр.	Кузнецов		
Провер.	Антонова		
Ст.инж.	Петровнина		
ГИП	Кузнецов		
Гл.конст	Шапиро		
Нач.отд.	Красавин		

ТПР 901-09-11.84 КЖИ. П29

Плита перекрытия

Стадия	Масса	Масштаб
РП	см. табл	1:50
Лист	Листов 1	

ЦНИИЭП инженерного оборудования г. Москва